→山中設備企画室TOPへ戻る

3φ3W 66kV 50Hz 2回線（常用－予備）受電方式 東京電力（株）より

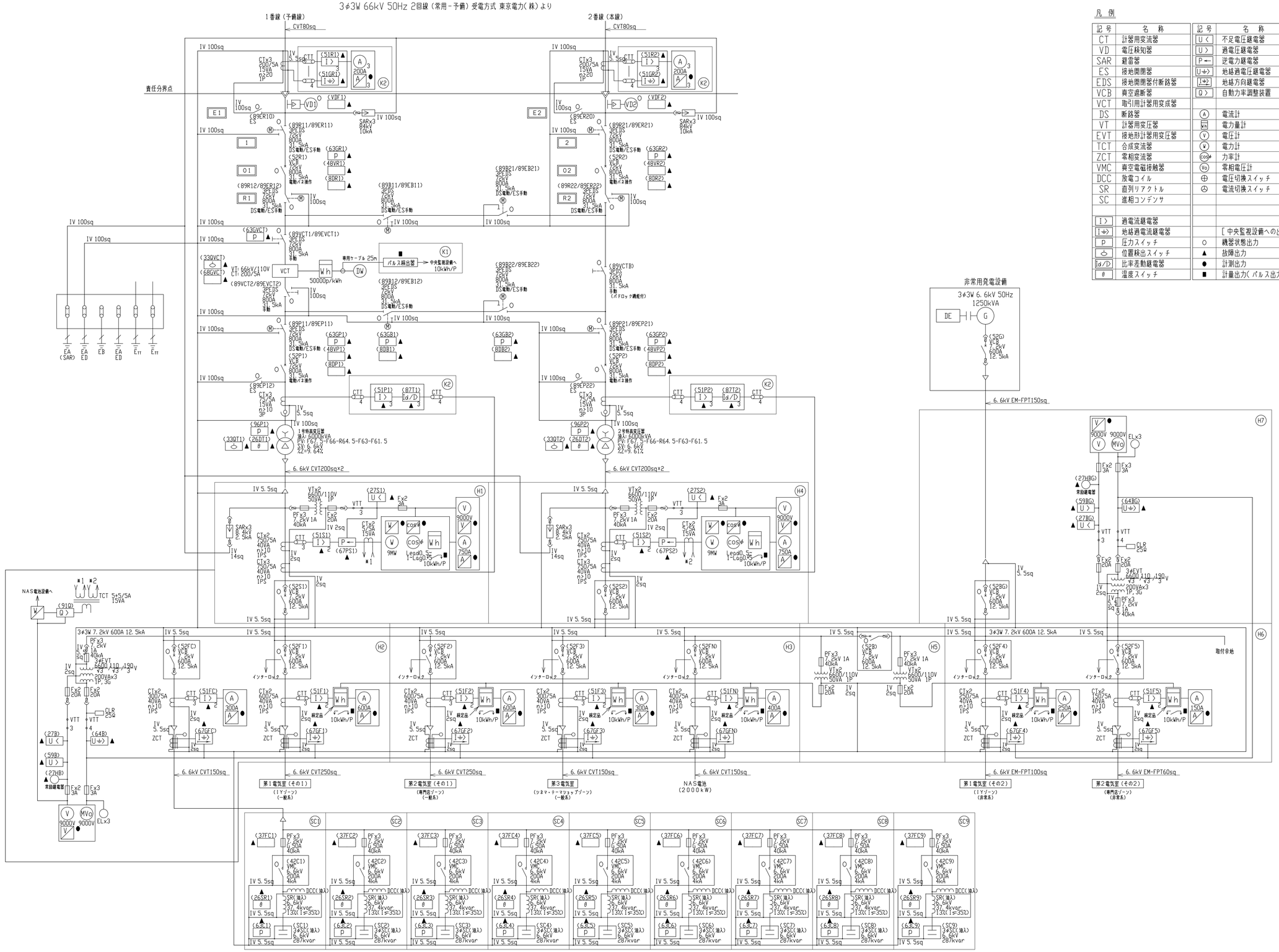

凡例

記号	名称	記号	名称
CT	計器用変流器	U<	不足電圧継電器
VD	電圧検知器	U>	過電圧継電器
SAR	避雷器	P←	逆電力継電器
ES	接地開閉器	U→>	地絡過電圧継電器
EDS	接地開閉器付断路器	I→>	地絡方向継電器
VCB	真空遮断器	Q>	自動力率調整装置
VCT	取引用計器用変成器		
DS	断路器	A	電流計
VT	計器用変圧器	Wh	電力量計
EVT	接地形計器用変圧器	V	電圧計
TCT	合成変流器	W	電力計
ZCT	零相変流器	cosφ	力率計
VMC	真空電磁接触器	V0	零相電圧計
DCC	放電コイル	⊕	電圧切換スイッチ
SR	直列リアクトル	◔	電流切換スイッチ
SC	進相コンデンサ		
I>	過電流継電器		
I→>	地絡過電流継電器		[中央監視設備への出力項目]
P	圧力スイッチ	○	機器状態出力
◔	位置検出スイッチ	▲	故障出力
Id/I	比率差動継電器	●	計測出力
θ	温度スイッチ	■	計量出力（パルス出力）

特別高圧受変電設備　単線結線図